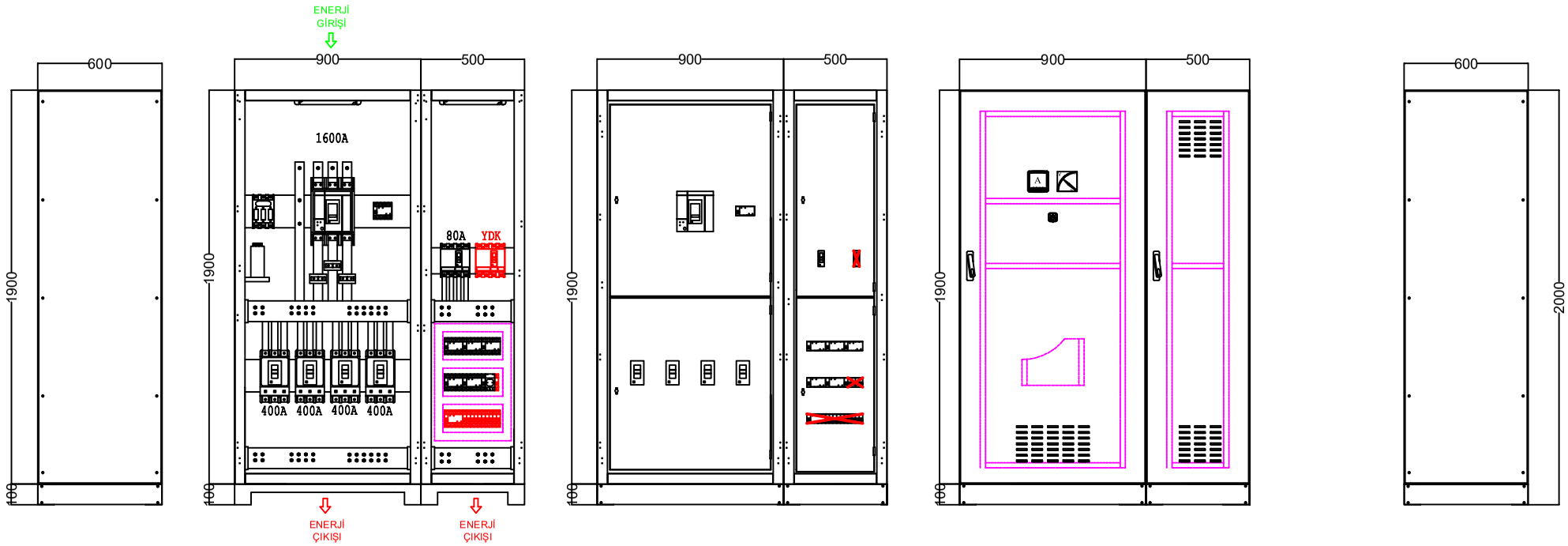

YAN GÖRÜNÜM | ŞALT MALZEMELİ İÇ GÖRÜNÜM | PERDE SACLI İÇ GÖRÜNÜM | SAC KAPILI DIŞ GÖRÜNÜM | YAN GÖRÜNÜM

PANOBEL	ÇİZEN	Aslı KARAAĞAÇ	İMZA:	PROJE	O289 İZMİR TRAFO PANOLARI	TARİH : 05-03-2025
	KONTROL	Muzaffer OLGUN	İMZA:			
	ONAY	Muzaffer OLGUN	İMZA:	PAFTA	PANO GÖRÜNÜŞÜ	ADET : 1

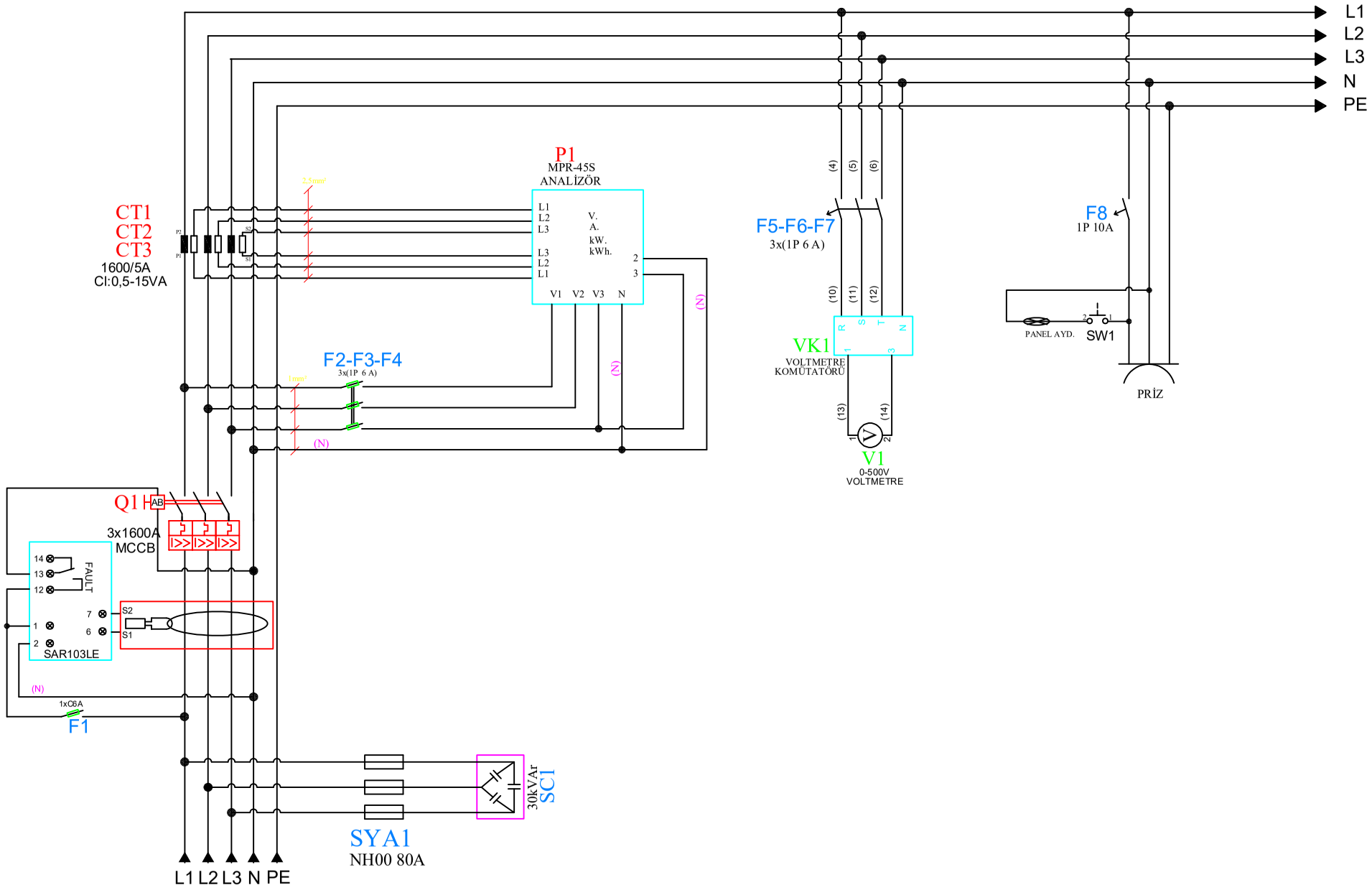

PANOBEL	ÇiZEN	Aslı KARAAĞAÇ	İMZA :	PROJE	1000KVA TRAFO PANOSU	TARİH	10.04.2025
	KONTROL	Muzaffer OLGUN	İMZA :				
	ONAY	Muzaffer OLGUN	İMZA :	PAFTA	GÜÇ ŞEMASI	SAYFA	K02 1 / 3

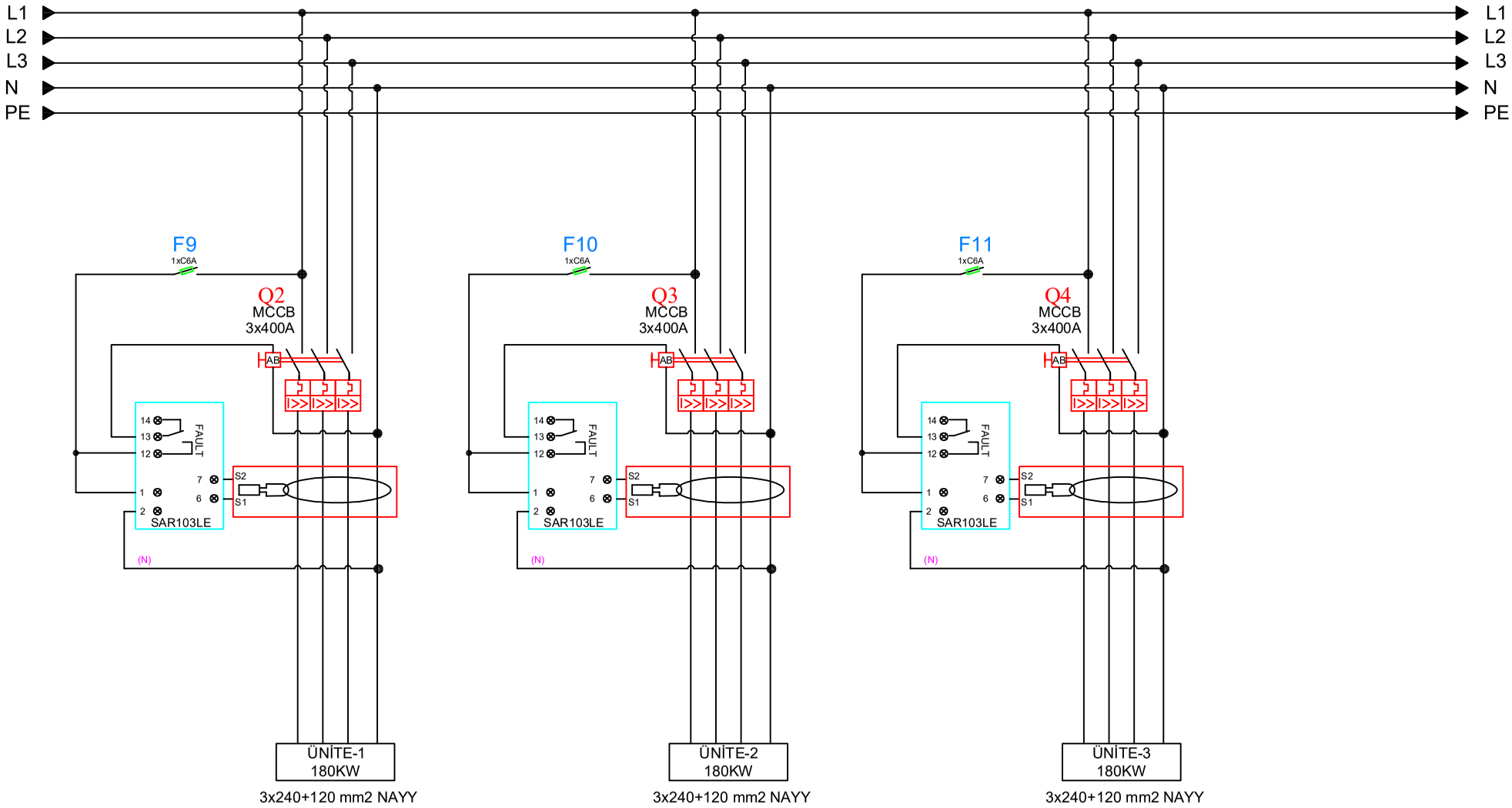

PANOBEL	ÇiZEN	Aslı KARAAĞAÇ	İMZA :	PROJE	1000KVA TRAFO PANOSU	TARİH	10.04.2025
	KONTROL	Muzaffer OLGUN	İMZA :				
	ONAY	Muzaffer OLGUN	İMZA :	PAFTA	GÜÇ ŞEMASI	SAYFA	K02 2 / 3

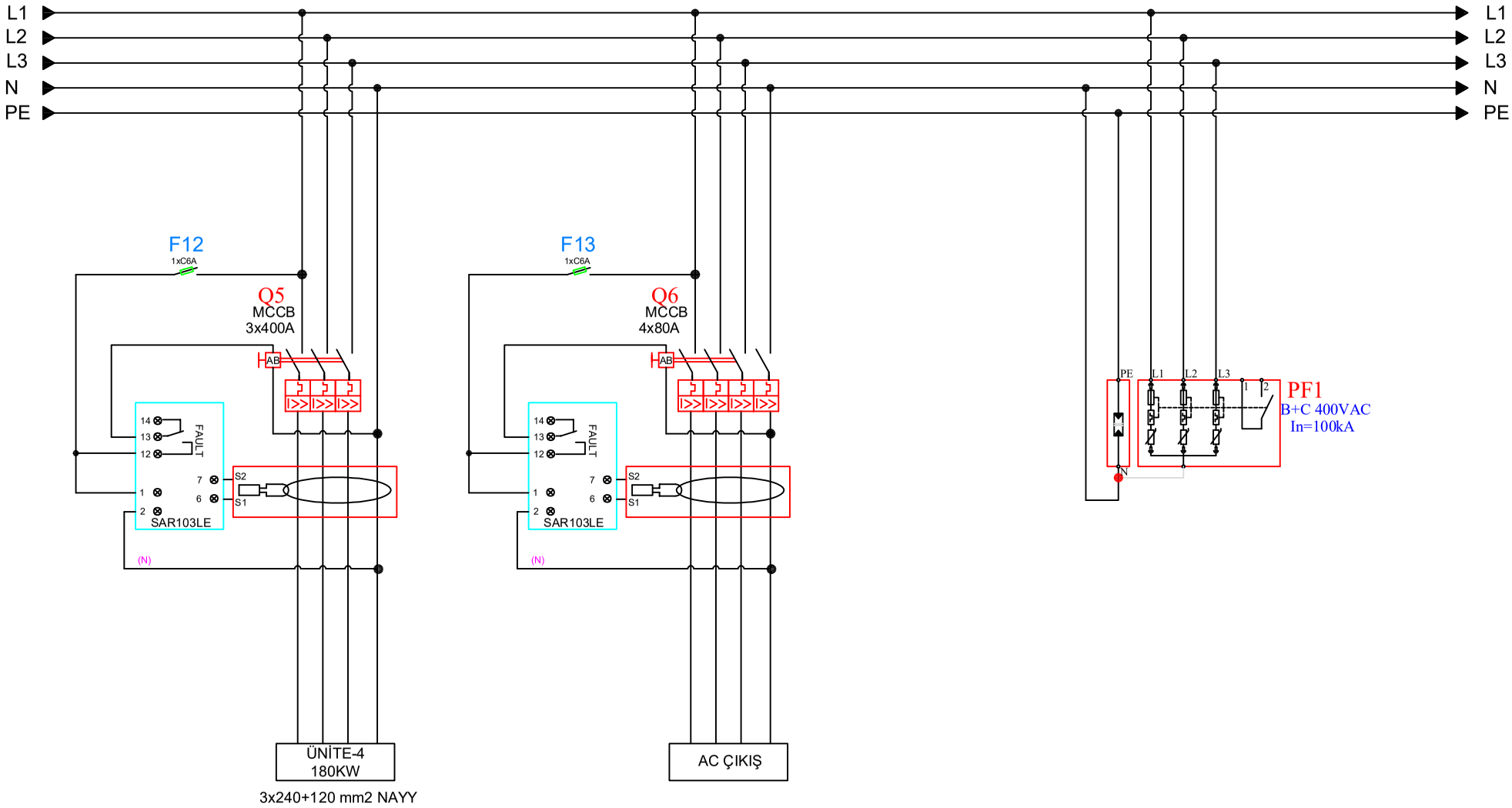

PANOBEL	ÇiZEN	Aslı KARAAĞAÇ	İMZA :	PROJE	1000KVA TRAFO PANOSU	TARİH 10.04.2025
	KONTROL	Muzaffer OLGUN	İMZA :	PAFTA	GÜÇ ŞEMASI	SAYFA K02 3 / 3
	ONAY	Muzaffer OLGUN	İMZA :			