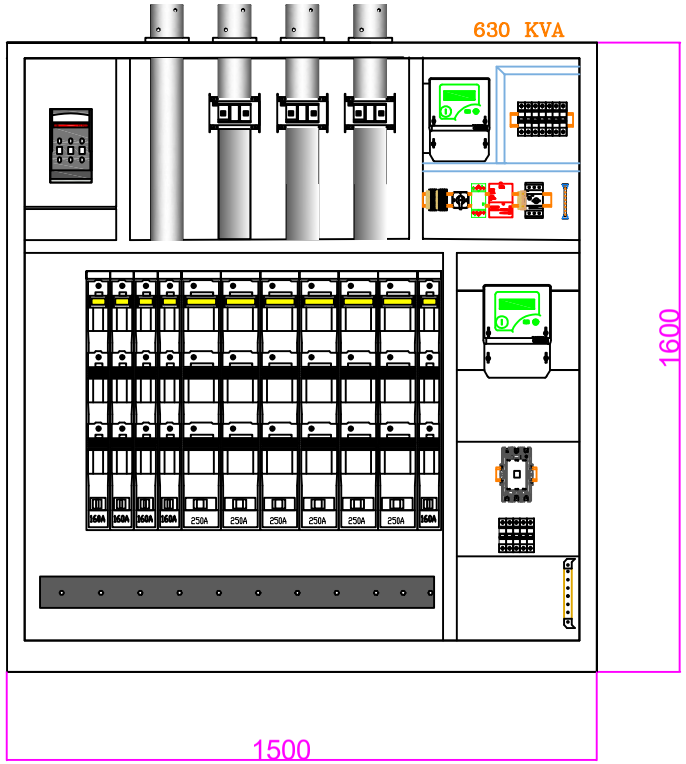

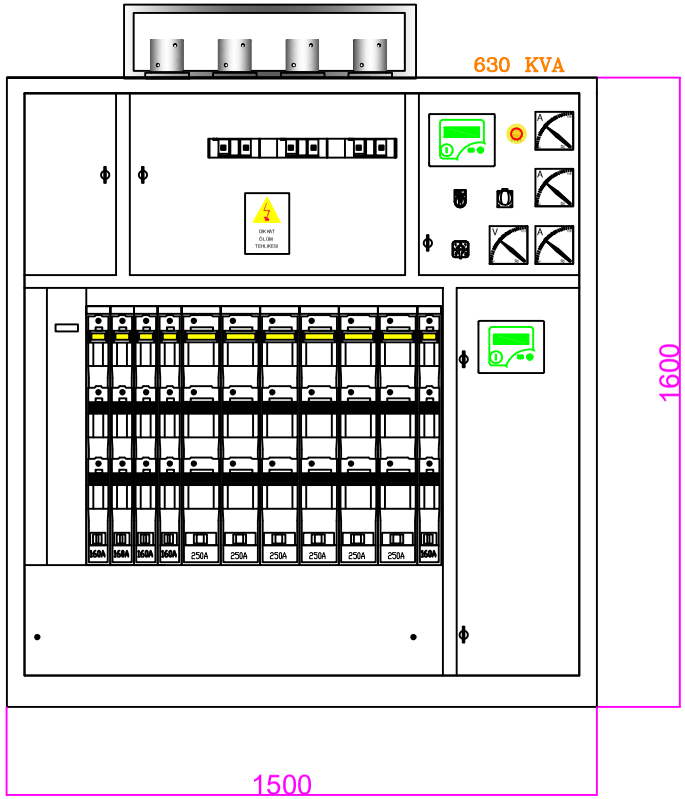

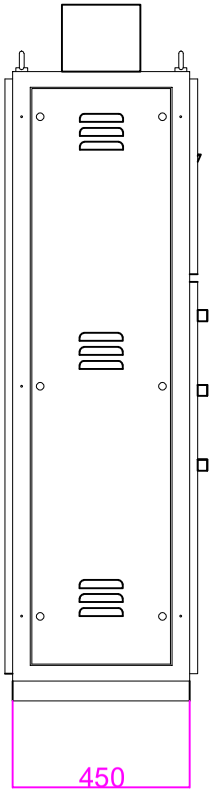

1600x1500x450mm

PANOBEL	ÇİZEN	Aslı KARAAĞAÇ	İMZA:	PROJE	MERAM EDAŞ	SAYFA	K01 1/1
	KONTROL	Muzaffer OLGUN	İMZA:			ARŞİV	
	ONAY	Muzaffer OLGUN	İMZA:	PAFTA	TR 630KVA AG GÜÇ PANOSU 3 HAT ŞEMASI	ÖLÇEK	REVİZYON 00

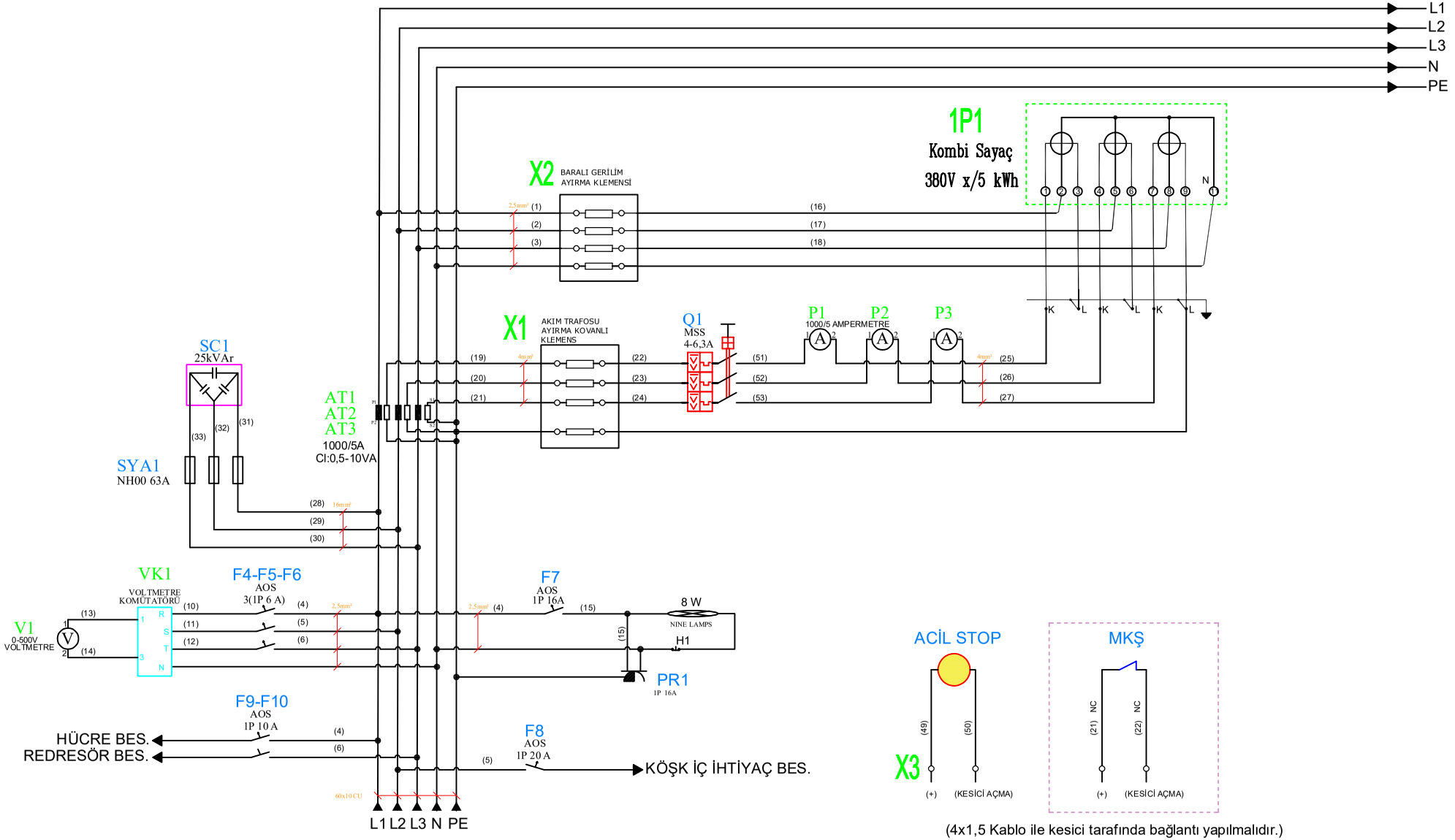

(4x1,5 Kablo ile kesici tarafında bağlantı yapılmalıdır.)

ÇIKIŞLAR			TR BESLEME						
GÜÇ			630KVA						
ŞALTER		NH00 3x63A		4-6,3A					
W.OTOMAT									
KONTAKTöR									
FAZ+NöTR TOPRAK			60x10 CU						

PANOBEL	ÇİZEN	Aslı KARAAĞAÇ	İMZA:	PROJE	MERAM EDAŞ	SAYFA	K02 1/5
	KONTROL	Muzaffer OLGUN	İMZA:			ARŞİV	
	ONAY	Muzaffer OLGUN	İMZA:	PAFTA	TR 630KVA AG GÜÇ PANOSU 3 HAT ŞEMASI	ÖLÇEK	REVİZYON 00

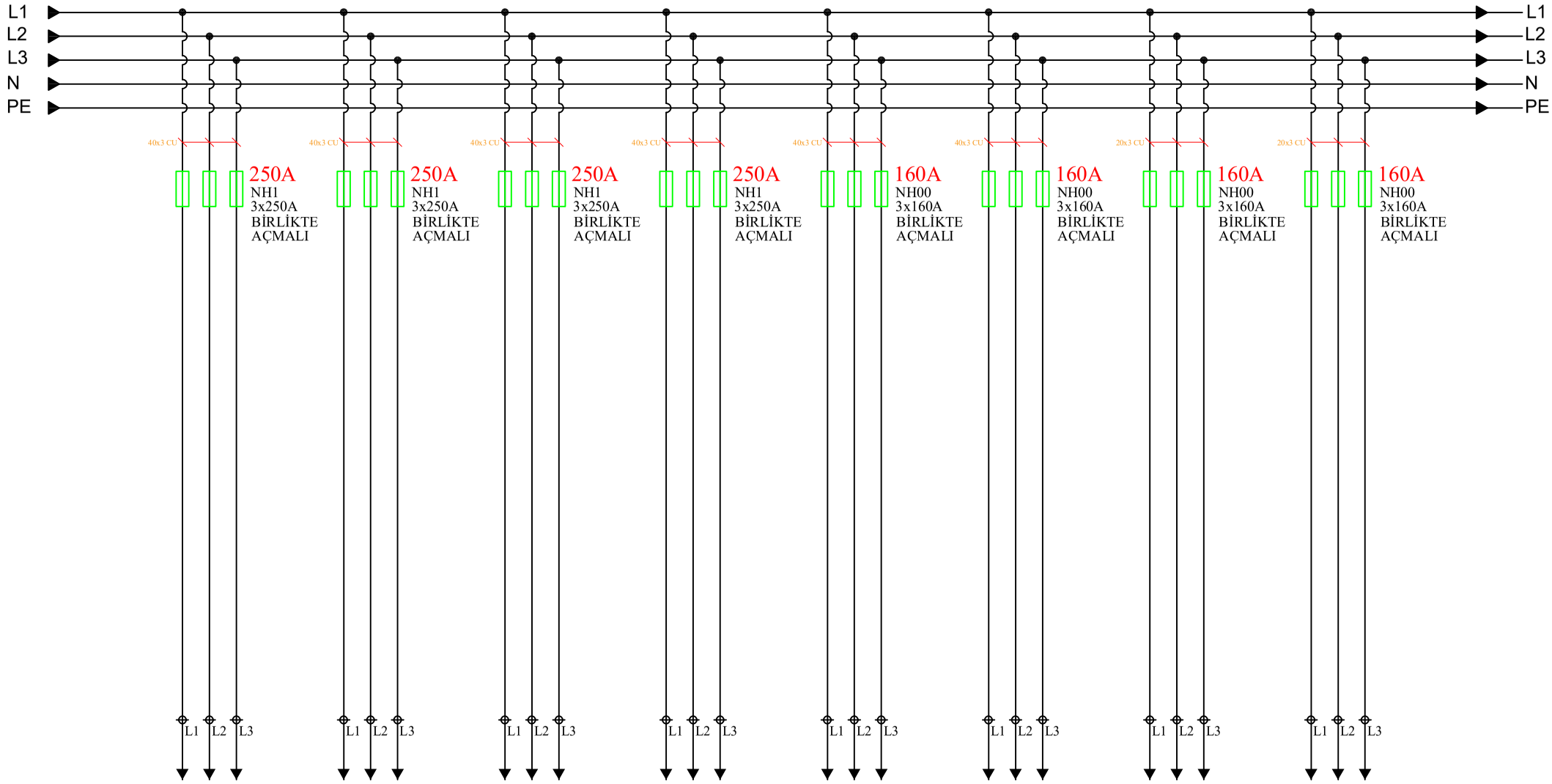

ÇIKIŞLAR	A	B	C	D	E	F	G	H	
GÜÇ									
ŞALTER									
W.OTOMAT	NH1-3x250A	NH1-3x250A	NH1-3x250A	NH1-3x250A	NH00-3x160A	NH00-3x160A	NH00-3x160A	NH00-3x160A	
KONTAKTöR									
FAZ+NöTR TOPRAK									

PANOBEL	ÇİZEN	Aslı KARAAĞAÇ	İMZA:	PROJE	MERAM EDAŞ	SAYFA	K02 2/5
	KONTROL	Muzaffer OLGUN	İMZA:			ARŞİV	
	ONAY	Muzaffer OLGUN	İMZA:	PAFTA	TR 630KVA AG GÜÇ PANOSU 3 HAT ŞEMASI	ÖLÇEK	REVİZYON 00

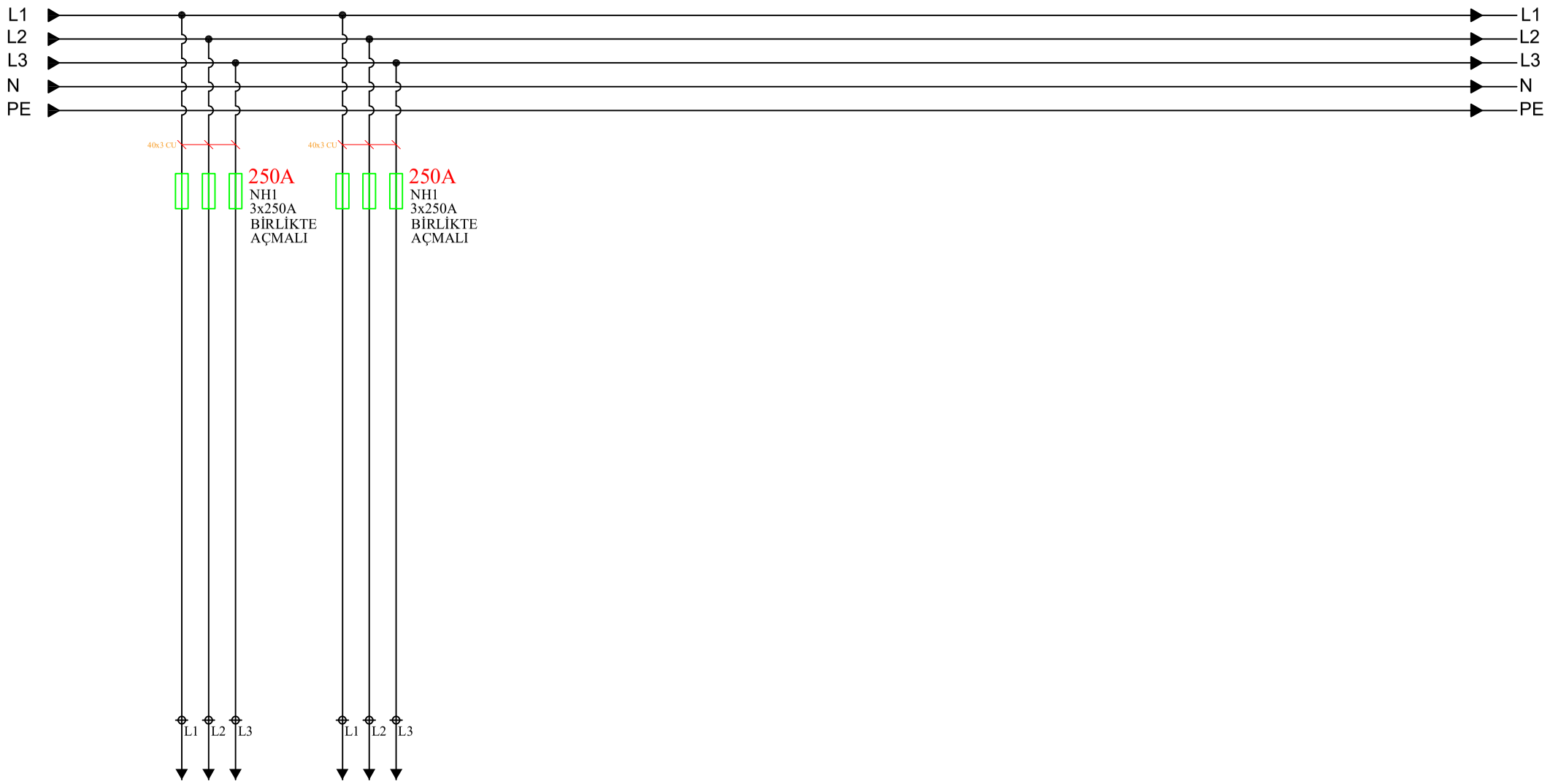

ÇIKIŞLAR	I	İ							
GÜÇ									
ŞALTER									
W.OTOMAT	NH1-3x250A	NH1-3x250A							
KONTAKTöR									
FAZ+NöTR TOPRAK									

PANOBEL	ÇİZEN	Aslı KARAAĞAÇ	İMZA:	PROJE	MERAM EDAŞ	SAYFA	K02 3/5
	KONTROL	Muzaffer OLGUN	İMZA:			ARŞİV	
	ONAY	Muzaffer OLGUN	İMZA:	PAFTA	TR 630KVA AG GÜÇ PANOSU 3 HAT ŞEMASI	ÖLÇEK	REVİZYON 00

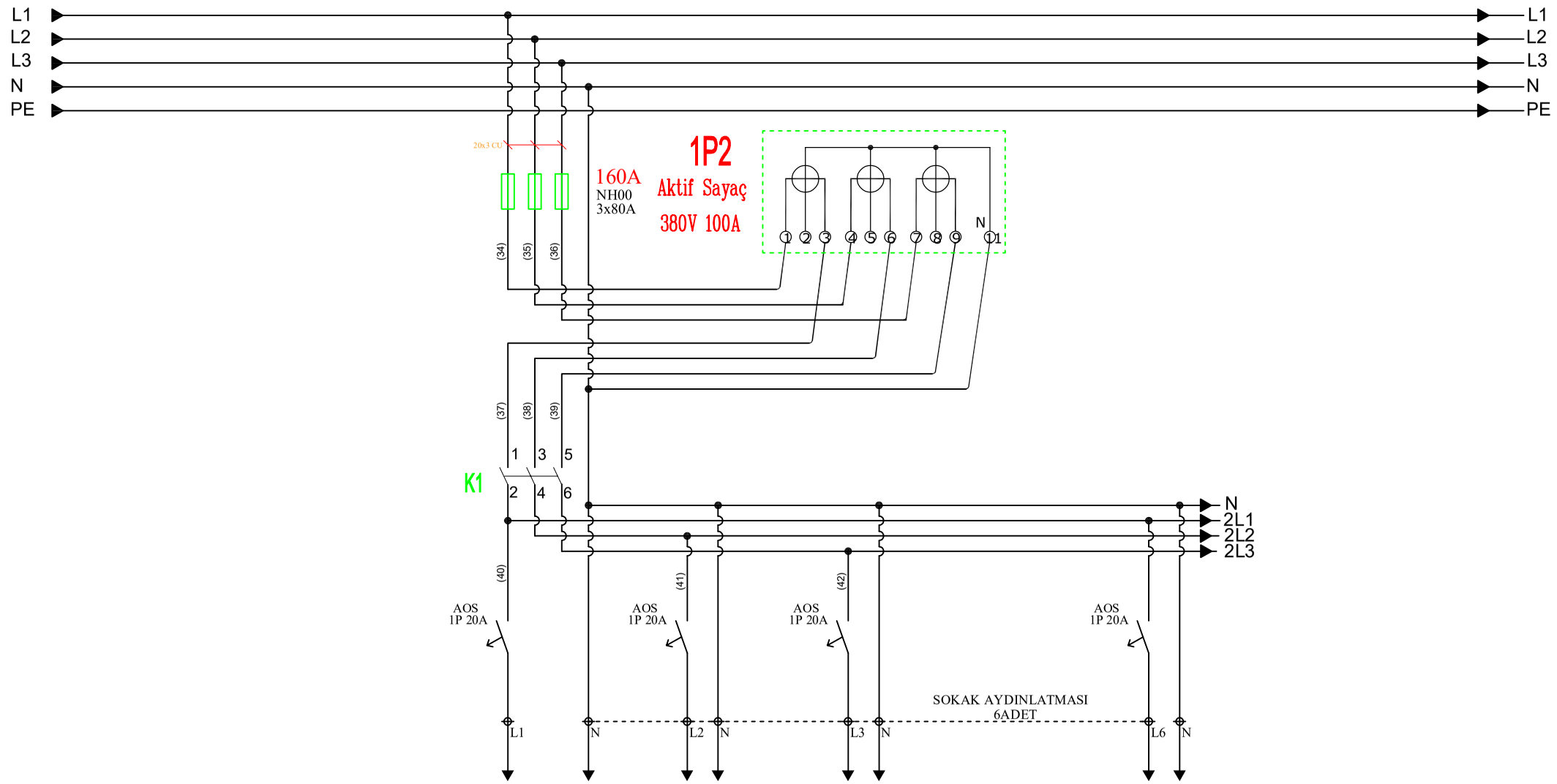

ÇIKIŞLAR			SOKAK AYDINLATMA ÇIKIŞLARI						
GÜÇ									
ŞALTER									
W.OTOMAT			NH00-3x50A						
KONTAKTöR									
FAZ+NöTR TOPRAK									

PANOBEL	ÇiZEN	Aslı KARAAĞAÇ	İMZA:	PROJE	MERAM EDAŞ	SAYFA	K02 4/5
	KONTROL	Muzaffer OLGUN	İMZA:			ARŞİV	
	ONAY	Muzaffer OLGUN	İMZA:	PAFTA	TR 630KVA AG GÜÇ PANOSU 3 HAT ŞEMASI	ÖLÇEK	REVİZYON 00

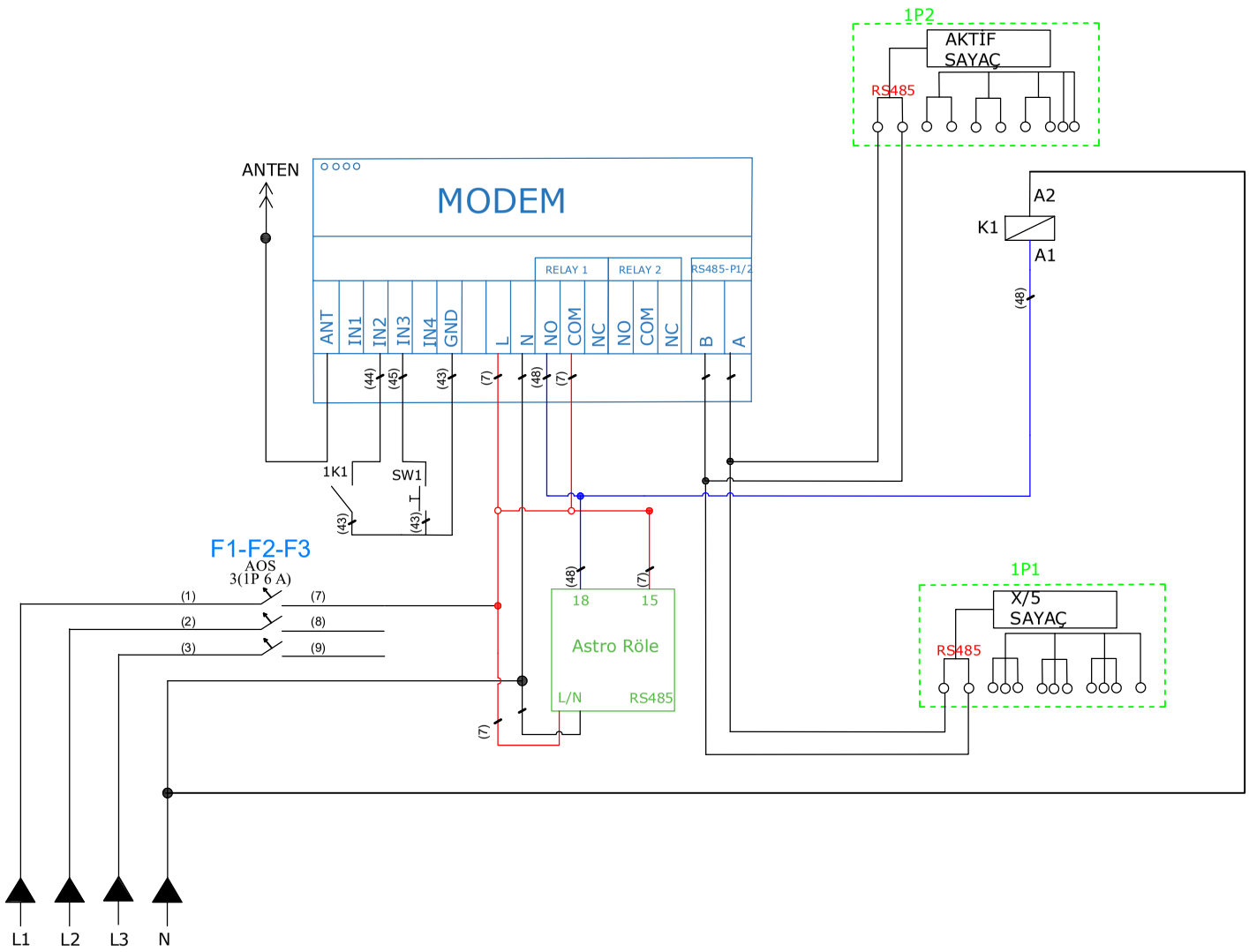

NOT : BU TEK HAT SADECE MODEM, KONTAKTÖR, ASTRO RÖLE'NİN BAĞLANTILARININ NASIL YAPILDIĞINI GÖSTERMEK İÇİN ÇİZİLMİŞTİR. ÇEVRE SİGORTA, KONTATÖR AKIM DEĞERLERİ VE TİPLERİ PANO PROJESİNDEN BAKILMALIDIR. KULLANILACAK SİGORTALAR W OTOMAT TİPİ OLACAKTIR.

PANOBEL	ÇİZEN	Aslı KARAAĞAÇ	İMZA:	PROJE	MERAM EDAŞ	SAYFA	K02 5/5
	KONTROL	Muzaffer OLGUN	İMZA:			ARŞİV	
	ONAY	Muzaffer OLGUN	İMZA:	PAFTA	TR 630KVA AG GÜÇ PANOSU 3 HAT ŞEMASI	ÖLÇEK	REVİZYON 00