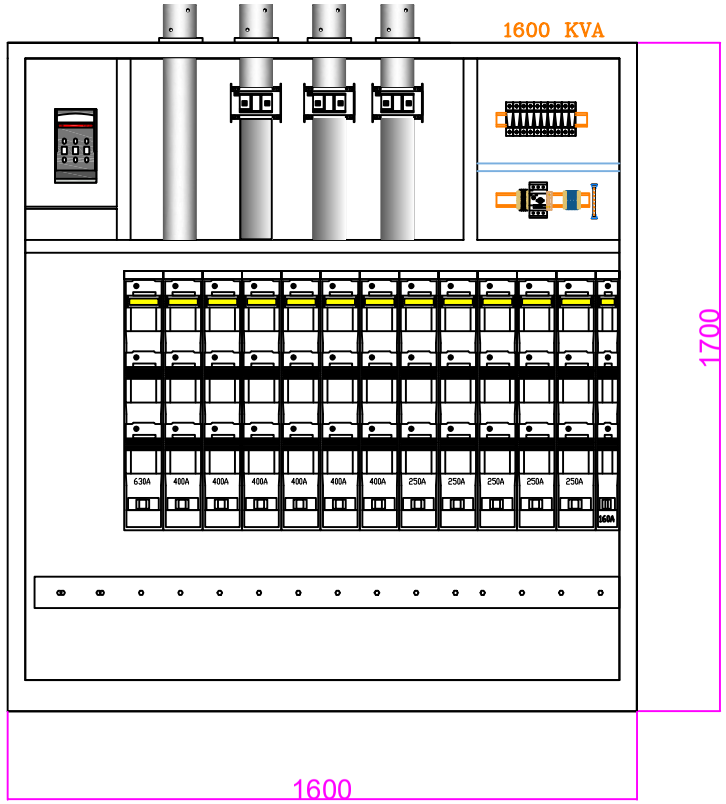

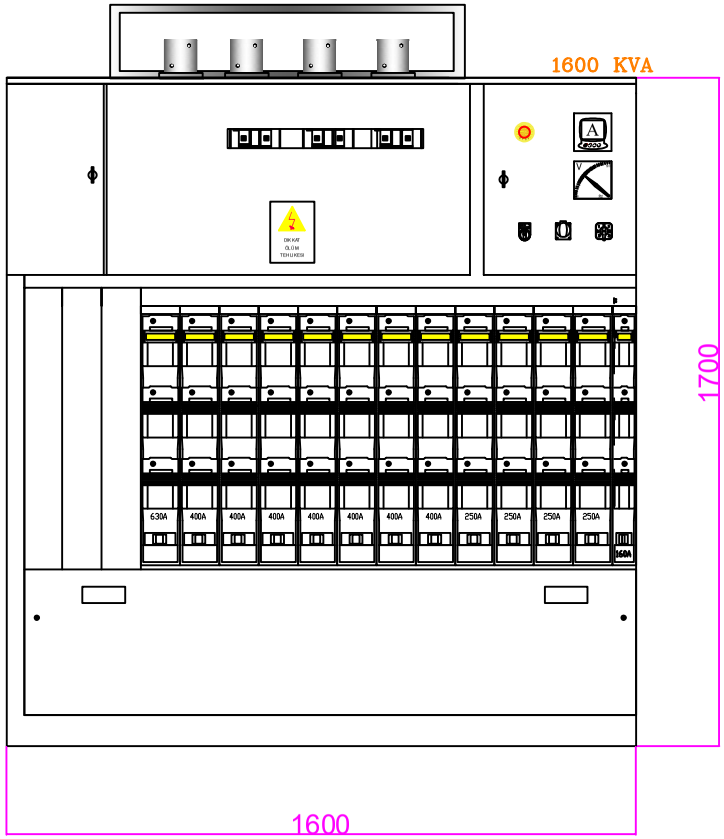

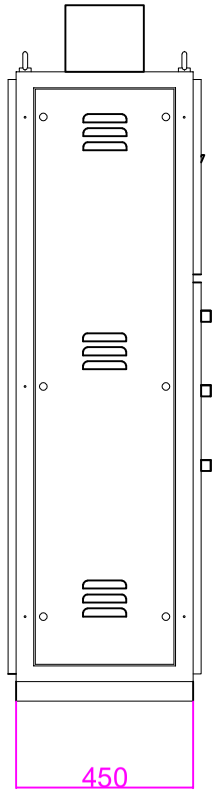

1700x1600x450mm

PANOBEL	ÇİZEN	Aslı KARAAĞAÇ	İMZA:	PROJE	ENERJİSA (EKOS)	SAYFA	K01 1/1
	KONTROL	Muzaffer OLGUN	İMZA:			ARŞİV	
	ONAY	Muzaffer OLGUN	İMZA:	PAFTA	TR 1600KVA AG GÜÇ PANOSU 3 HAT ŞEMASI	ÖLÇEK	REVİZYON

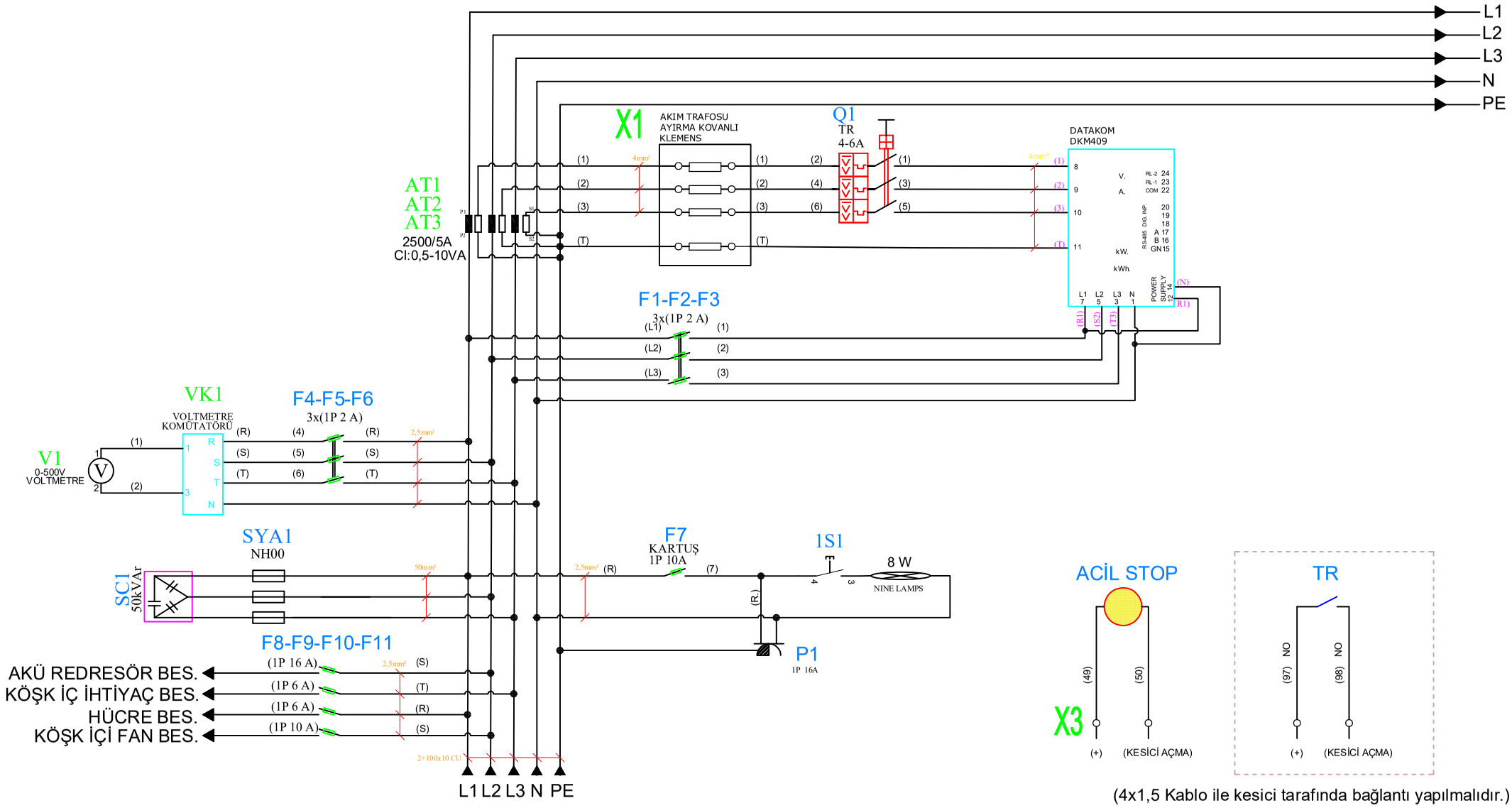

(4x1,5 Kablo ile kesici tarafında bağlantı yapılmalıdır.)

ÇIKIŞLAR			TR BESLEME						
GÜÇ			1600KVA						
ŞALTER		NH00		4-6A					
W.OTOMAT									
KONTAKTöR									
FAZ+NöTR TOPRAK			2+100x10 CU						

PANOBEL	ÇİZEN	Aslı KARAAĞAÇ	İMZA:	PROJE	ENERJİSA (EKOS)	SAYFA	K02 1/3
	KONTROL	Muzaffer OLGUN	İMZA:			ARŞİV	
	ONAY	Muzaffer OLGUN	İMZA:	PAFTA	TR 1600KVA AG GÜÇ PANOSU 3 HAT ŞEMASI	ÖLÇEK	REVİZYON

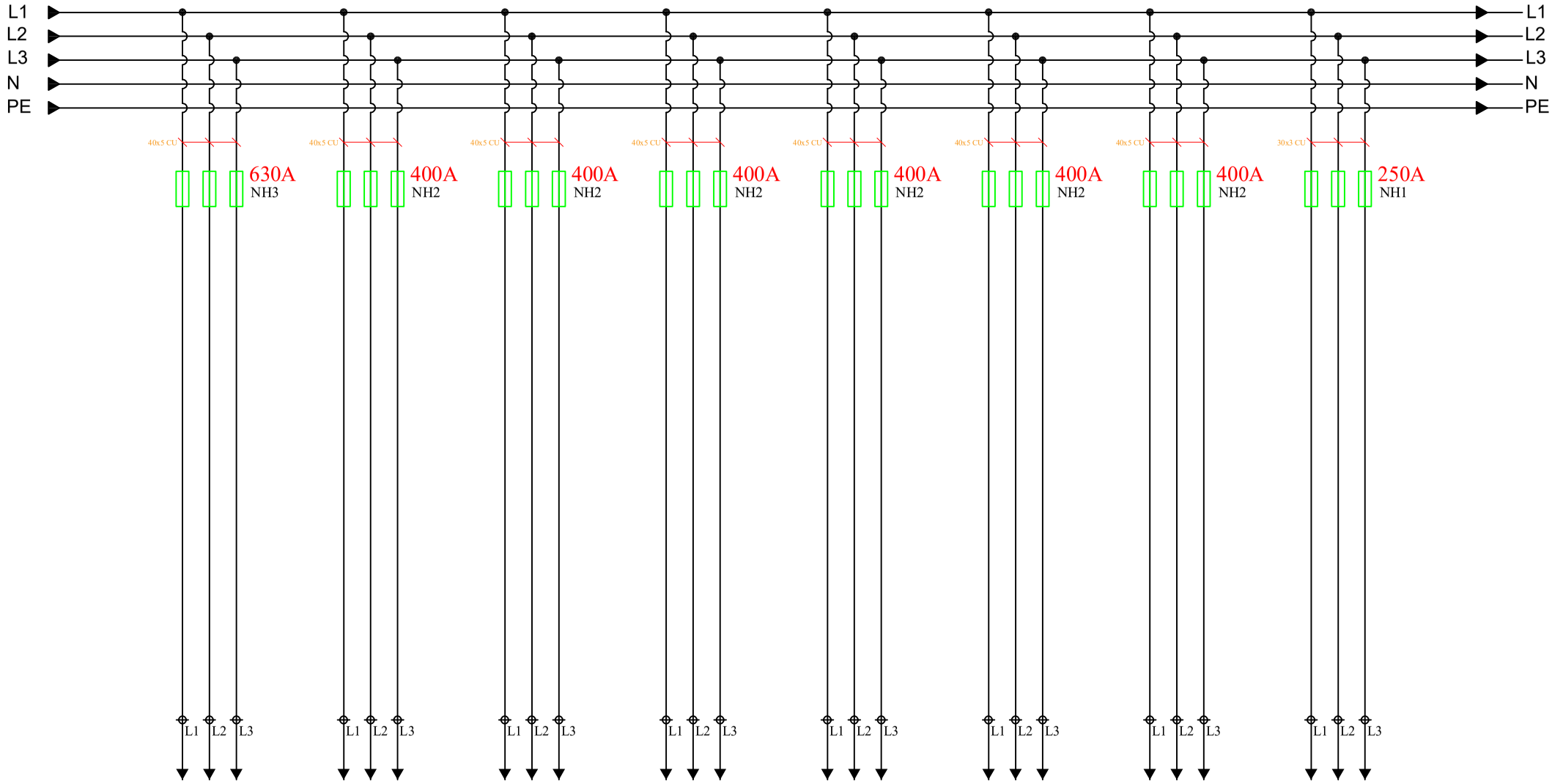

ÇIKIŞLAR	A	B	C	D	E	F	G	H	
GÜÇ									
ŞALTER									
W.OTOMAT	NH3	NH2	NH2	NH2	NH2	NH2	NH2	NH1	
KONTAKTöR									
FAZ+NöTR TOPRAK									

PANOBEL	ÇİZEN	Aslı KARAAĞAÇ	İMZA:	PROJE	ENERJİSA (EKOS)	SAYFA	K02 2/3
	KONTROL	Muzaffer OLGUN	İMZA:			ARŞİV	
	ONAY	Muzaffer OLGUN	İMZA:	PAFTA	TR 1600KVA AG GÜÇ PANOSU 3 HAT ŞEMASI	ÖLÇEK	REVİZYON

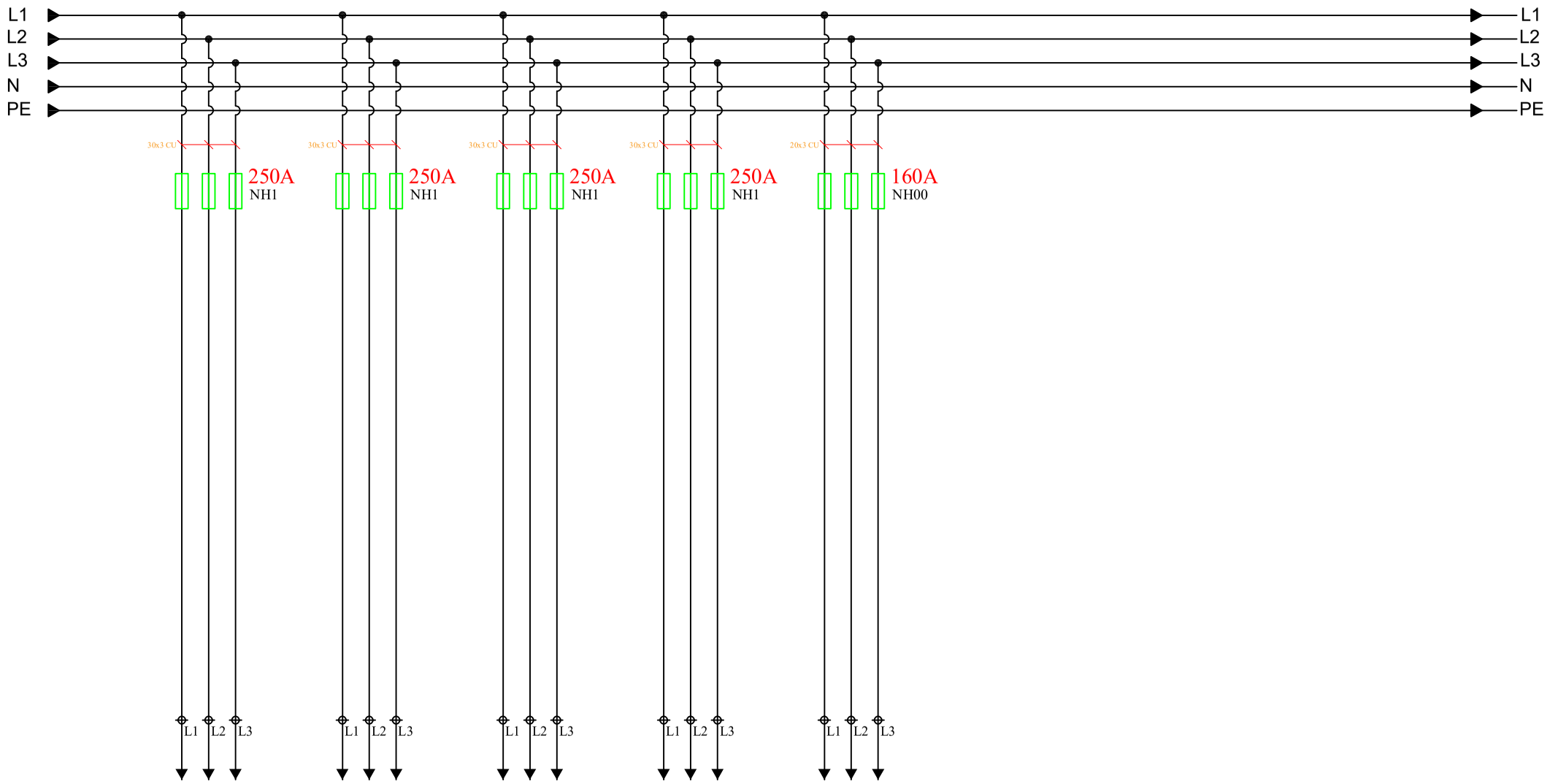

ÇIKIŞLAR	I	İ	J	K	K				
GÜÇ									
ŞALTER									
W.OTOMAT	NH1	NH1	NH1	NH1	NH00				
KONTAKTöR									
FAZ+NöTR TOPRAK									

PANOBEL	ÇiZEN	Aslı KARAAĞAÇ	İMZA:	PROJE	ENERJİSA (EKOS)	SAYFA	K02 3/3
	KONTROL	Muzaffer OLGUN	İMZA:			ARŞİV	
	ONAY	Muzaffer OLGUN	İMZA:	PAFTA	TR 1600KVA AG GÜÇ PANOSU 3 HAT ŞEMASI	ÖLÇEK	REVİZYON