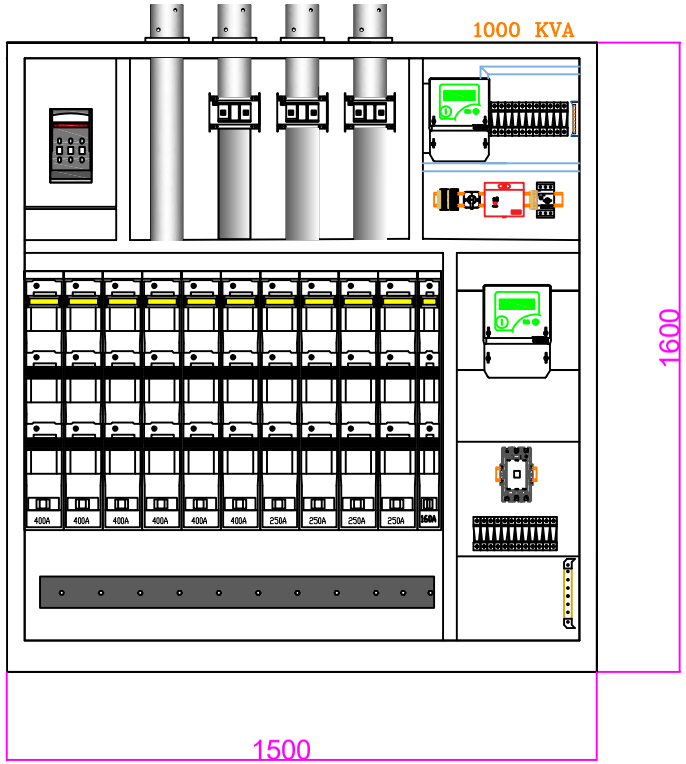

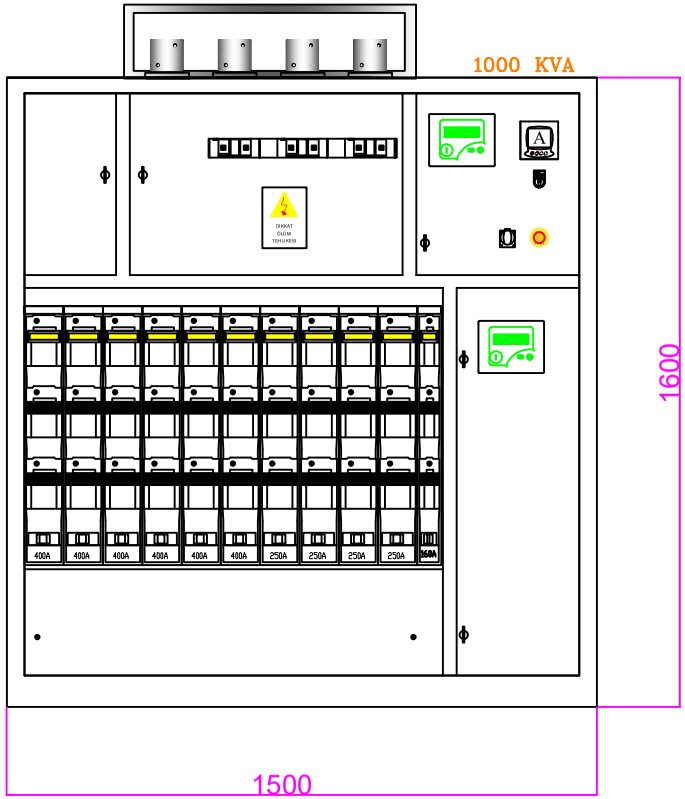

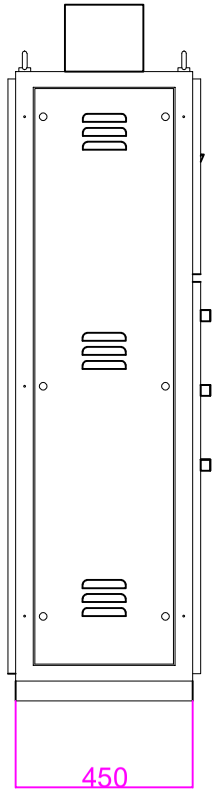

1600x1500x450mm

PANOBEL	ÇİZEN	Aslı KARAAĞAÇ	İMZA:	PROJE	ADM EDAŞ	SAYFA	K01 1/1
	KONTROL	Muzaffer OLGUN	İMZA:			ARŞİV	
	ONAY	Muzaffer OLGUN	İMZA:	PAFTA	TR 1000KVA AG GÜÇ PANOSU 3 HAT ŞEMASI	ÖLÇEK	REVİZYON 00

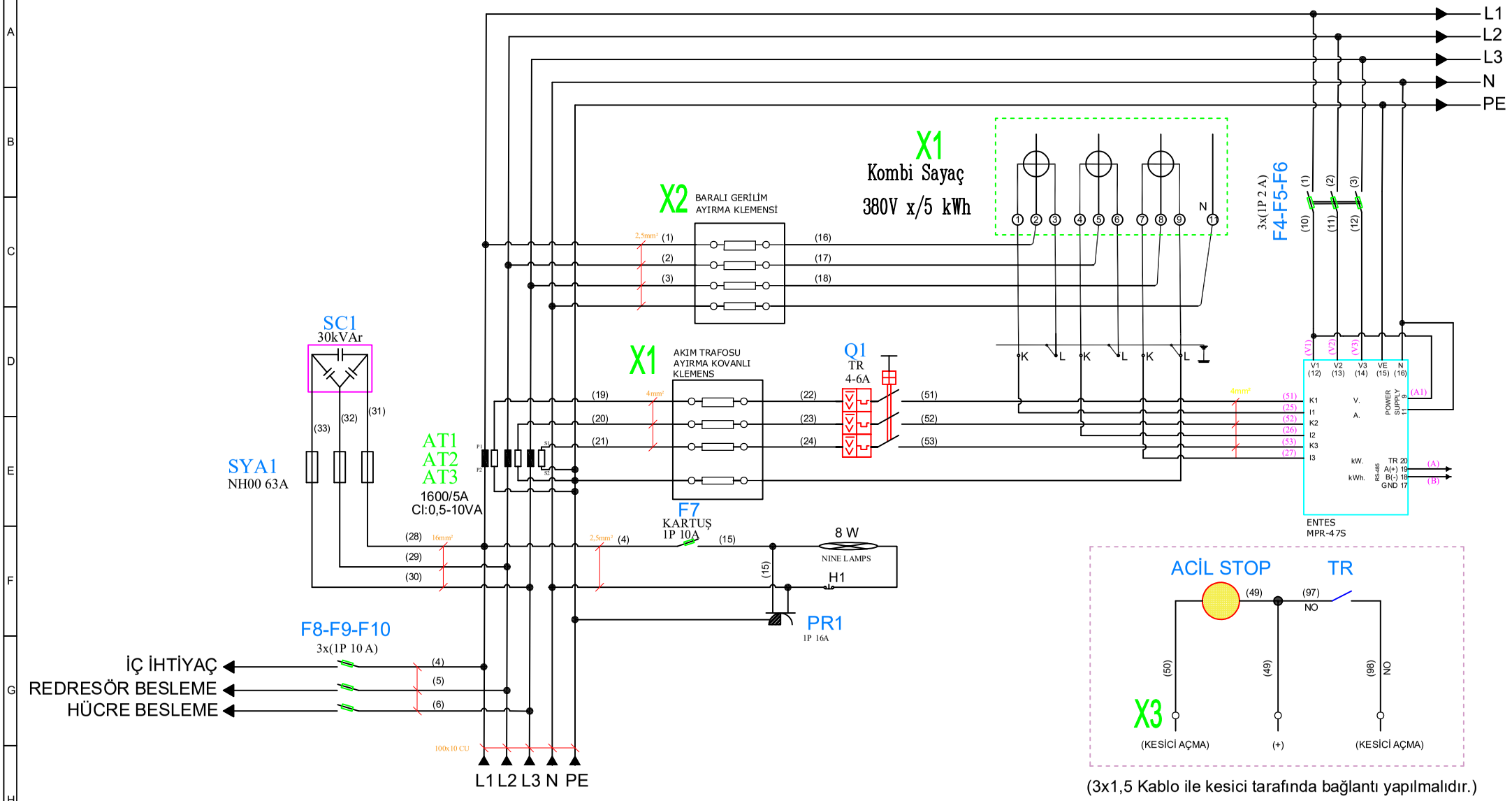

(3x1,5 Kablo ile kesici tarafında bağlantı yapılmalıdır.)

ÇIKIŞLAR			TR BESLEME						
GÜÇ			1000KVA						
ŞALTER		NH00 3x63A		4-6 A					
W.OTOMAT									
KONTAKTöR									
FAZ+NöTR TOPRAK			100x10 CU						

PANOBEL	ÇİZEN	Aslı KARAAĞAÇ	İMZA:	PROJE	ADM EDAŞ	SAYFA	K02 1/4
	KONTROL	Muzaffer OLGUN	İMZA:			ARŞİV	
	ONAY	Muzaffer OLGUN	İMZA:	PAFTA	TR 1000KVA AG GÜÇ PANOSU 3 HAT ŞEMASI	ÖLÇEK	REVİZYON 00

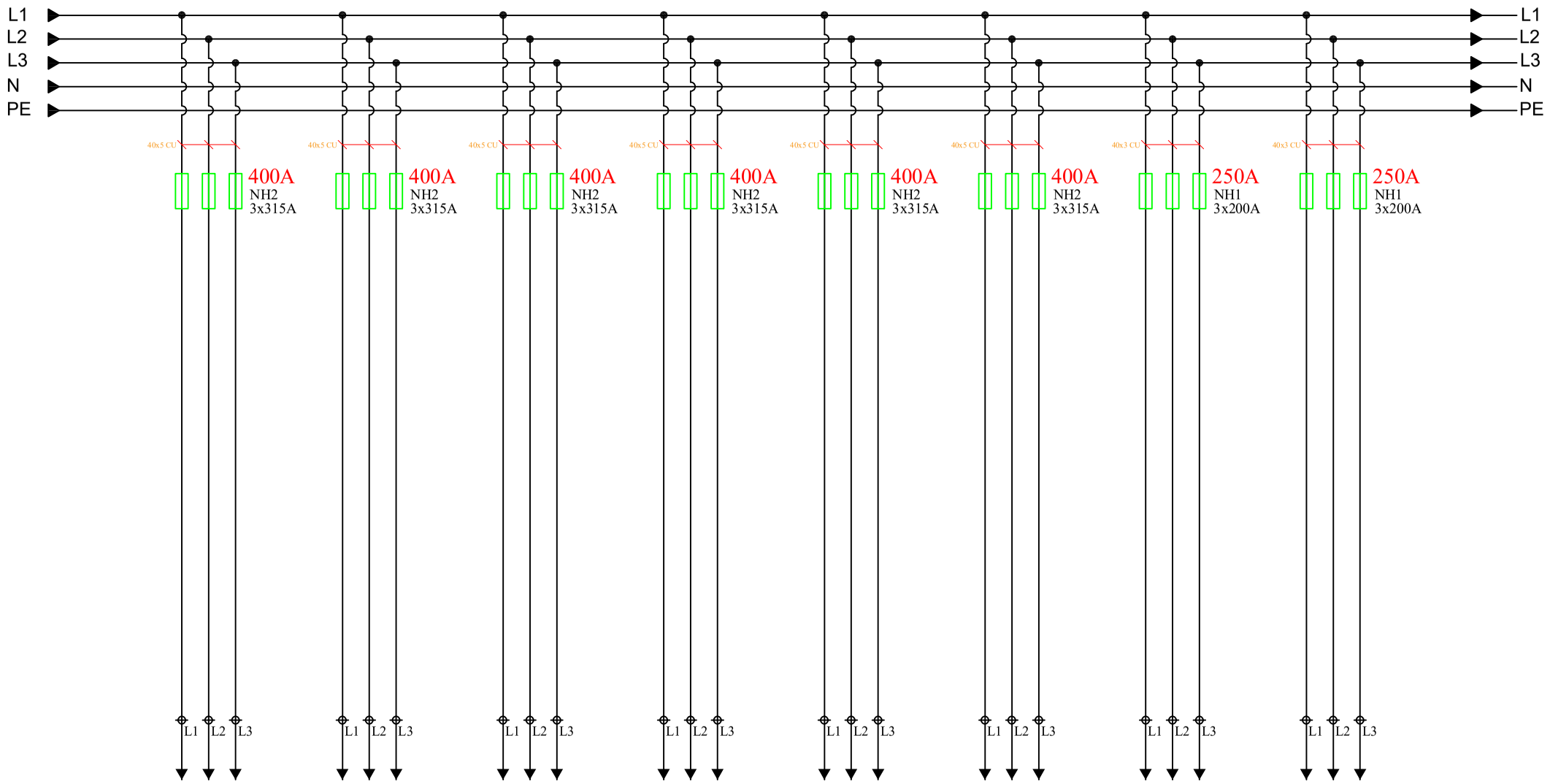

ÇIKIŞLAR	A	B	C	D	E	F	G	H	
GÜÇ									
ŞALTER									
W.OTOMAT	NH2-3x315A	NH2-3x315A	NH2-3x315A	NH2-3x315A	NH2-3x315A	NH2-3x315A	NH1-3x200A	NH1-3x200A	
KONTAKTöR									
FAZ+NöTR TOPRAK									

PANOBEL

ÇİZEN	Aslı KARAAĞAÇ	İMZA:	PROJE	ADM EDAŞ
KONTROL	Muzaffer OLGUN	İMZA:		
ONAY	Muzaffer OLGUN	İMZA:	PAFTA	TR 1000KVA AG GÜÇ PANOSU 3 HAT ŞEMASI

SAYFA	K02 2/4		
ARŞİV			
ÖLÇEK		REVİZYON	00

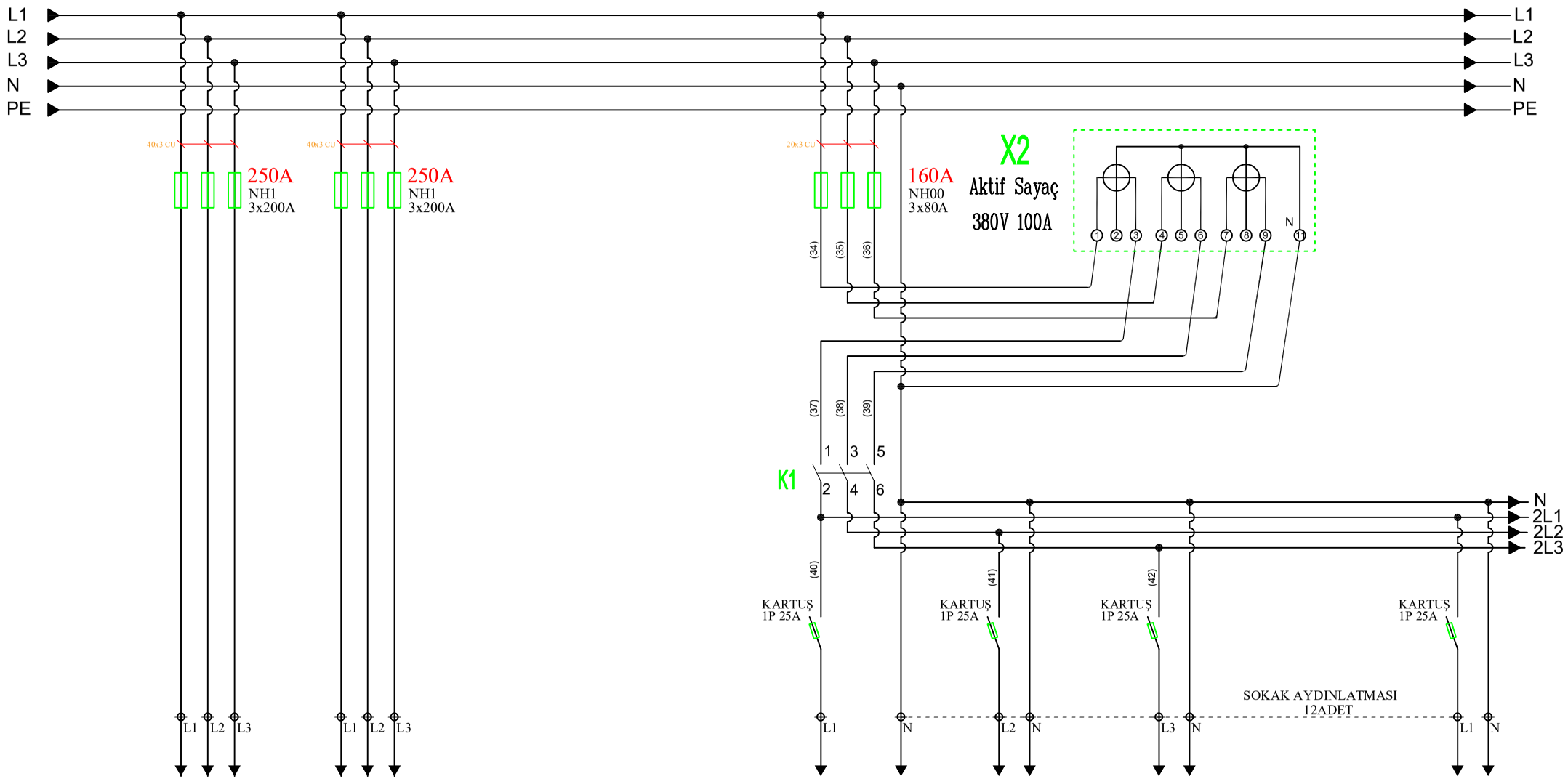

ÇIKIŞLAR	I	İ			SOKAK AYDINLATMA ÇIKIŞLARI				
GÜÇ									
ŞALTER									
W.OTOMAT	NH1-3x200A	NH1-3x200A			NH00-3x80A				
KONTAKTöR									
FAZ+NöTR TOPRAK									

PANOBEL	ÇİZEN	Aslı KARAAĞAÇ	İMZA:	PROJE	ADM EDAŞ	SAYFA	K02 3/4
	KONTROL	Muzaffer OLGUN	İMZA:			ARŞİV	
	ONAY	Muzaffer OLGUN	İMZA:	PAFTA	TR 1000KVA AG GÜÇ PANOSU 3 HAT ŞEMASI	ÖLÇEK	REVİZYON 00

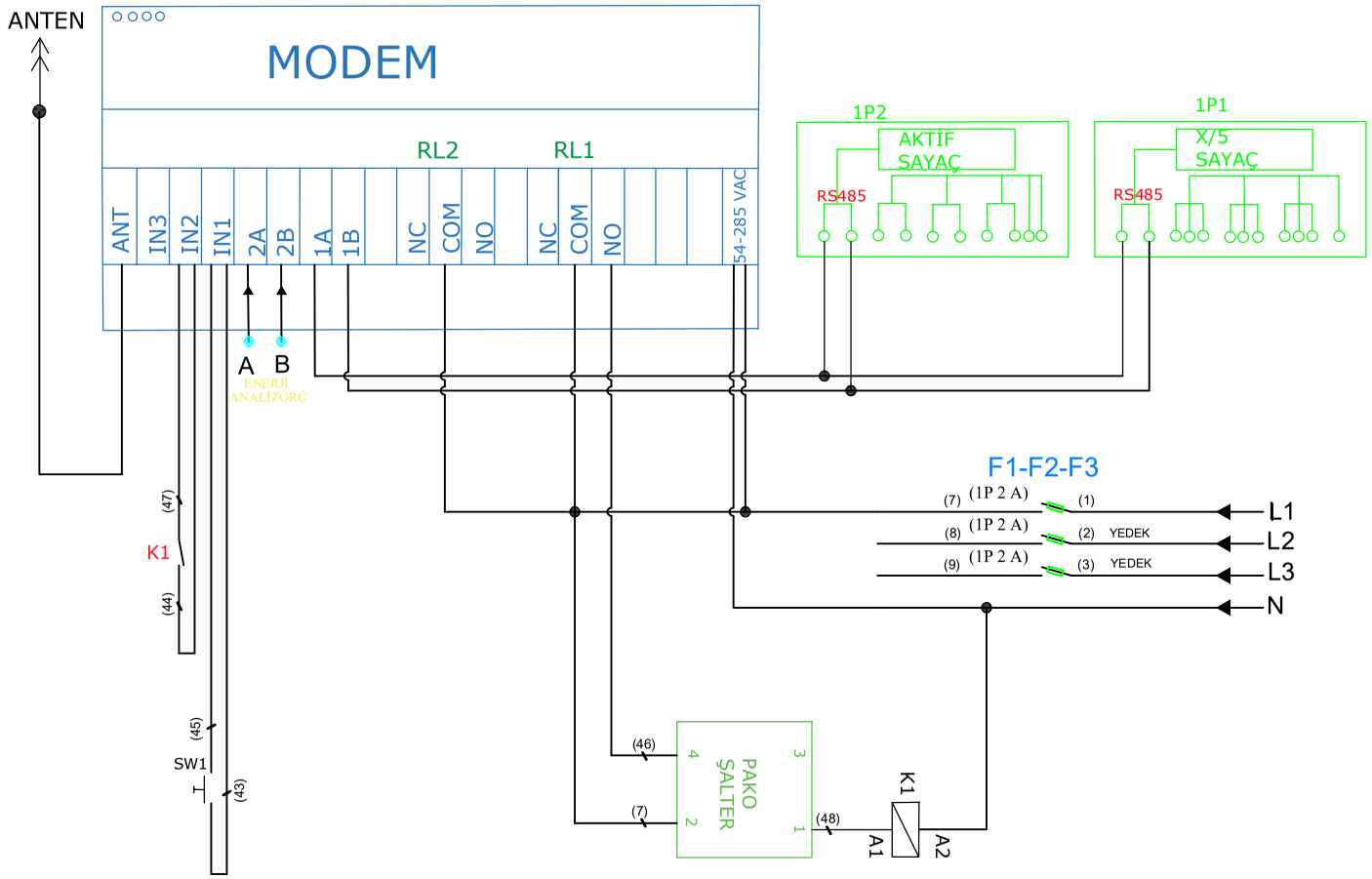

MODEM İÇ YAPISI VE ÖZELLİKLERİ

1. iki adet rölesi (her röle nc ve no çıkışlı) olmalı
2. iki adet RS485 haberleşme portu olmalı
3. RS485-1 üzerinden sayaçlar haberleşme yapabilmelidir
4. modemin 1. rölesi astro zamana uygun çalışmalıdır
5. modemin 2. rölesi sürekli çekili konumda kalmalıdır
6. modemde en az 4 adet input olmalı
7. input-2 kontaktör durumundan input-3 pano kapağı swicth durumundan bildirimlerini almalıdır

PAKO ŞALTER İÇ YAPISI

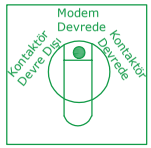

	1	3
	2	4
Kontaktör Devre Dışı		
Modem Devrede	X	
Kontaktör Devrede		X

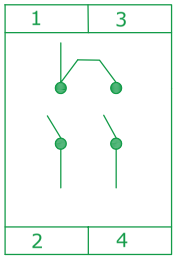

NOT : BU TEK HAT SADECE MODEM, KONTAKTÖR, PAKO ŞALTERİN BAĞLANTILARININ NASIL YAPILDIĞINI GÖSTERMEK İÇİN ÇİZİLMİŞTİR. ÇEVRE SİGORTA, KONTATÖR AKIM DEĞERLERİ VE TİPLERİ PANO PROJESİNDEN BAKILMALIDIR. KULLANILACAK SİGORTALAR KARTUŞ TİPİ OLACAKTIR.

PANOBEL	ÇİZEN	Aslı KARAAĞAÇ	İMZA:	PROJE	ADM EDAŞ	SAYFA K02 4/4
	KONTROL	Muzaffer OLGUN	İMZA:			ARŞİV
	ONAY	Muzaffer OLGUN	İMZA:	PAFTA	TR 1000KVA AG GÜÇ PANOSU 3 HAT ŞEMASI	ÖLÇEK REVİZYON 00